کد را اسکن نمایید

INSTALLATION AND OPERATING INSTRUCTIONS

U10

دفترچه راهنمای نصب جک درب بازکن

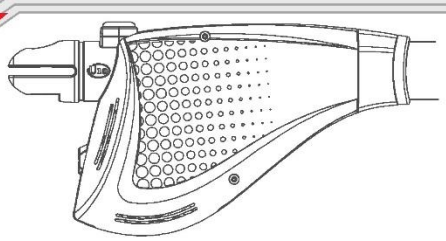

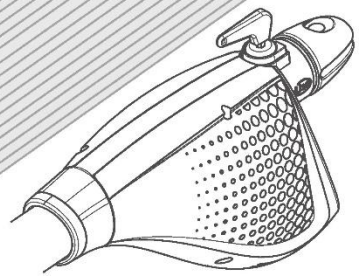

آدرس: تهران - ابتدای جاده آبعلی - خیابان اتحاد - کوچه ۱۳ شرقی - پلاک ۸

خدمات پس از فروش
۰۲۱-۹۱۰۰۱۳۱۳
۷۷۱۳۱۳۱۲

WWW.ARYAUTABIMEN.COM

Group Name :U10 ست جک ۲۲۰ ولت یوتاب مدل	Group NO : UP029847002	**Industrial designing department**
Part Name :U10 کتابچه راهنمای نصب جک	DWG NO : MA040500013	Designer: VENUS
Date : 1404/13/18	Rev NO : 03	Checked: MR.MANSOURI FAR/A.MALEKI
Request NO : MU404-056	Old DWG NO :--	Approved: M.MANSUR GARAKANI
		Page: جلد رو- جلد پشت

فهرست

عنوان	صفحه
۱- مشخصات فنی بازو U10	۱
۲- چیدمان متعلقات جک	۲
۳- جداول و نکات نصب مکانیکی بازو	۳
۳-۱- بازشوی به سمت داخل محوطه	۳
۳-۲- بازشوی به سمت خارج محوطه	۴
۴- خلاص کردن بازو در شرایط اضطراری	۶
۵- اتصالات الکترونیکی U10	۶

یادداشت:

۱ – مشخصات فنی بازو U10

	U10-400	U10-600
A	819	1044
B	762	987
C	1162	1644

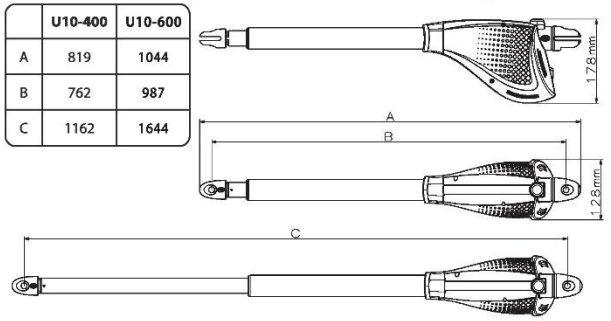

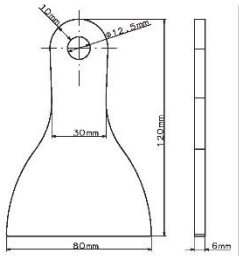

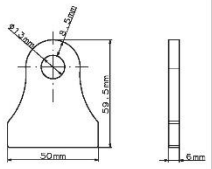

مدل بازو	U10-400	U10-600
حداکثر عرض هر لنگه درب	2.5m	4m
حداکثر وزن هر لنگه درب	400kg	400kg
منبع تغذیه	230 VAC - 50Hz	
جریان کارکرد عادی موتور (idling current)	0.8A	
حداکثر جریان حالت اضافه بار (full load current)	1A	
حداکثر توان مصرفی (maximum power)	200W	
خازن	8µF	
حداکثر کورس پیستون جک	400mm	600mm
سرعت پیستون جک	0.016 m/s	
حداکثر نیروی محوری جک	2300N	
درجه حرارت کارکرد جک	-30 / +50 C	
درجه حفاظت جک	IP44	
سیکل کارکرد	30%	
وزن جک	6.5kg	7.1kg

یادداشت:

Group Name :U10 ست جک ۲۲۰ ولت یوتاب مدل

Part Name :U10 کتابچه راهنمای نصب جک

Date :1404/13/18

Request NO :MU404-056

Group NO : UP029847002

DWG NO : MA040500013

Rev NO : 03

Old DWG NO :--

Industrial designing department

Designer: VENUS

Checked: MR.MANSOURI FAR/A.MALEKI

Approved: M.MANSUR GARAKANI

Page: صفحه ۱ – صفحه ۱۶

کد فرم:FR-EN-06/A

INSTALLATION AND
OPERATING INSTRUCTIONS

۲ - چیدمان متعلقات جک

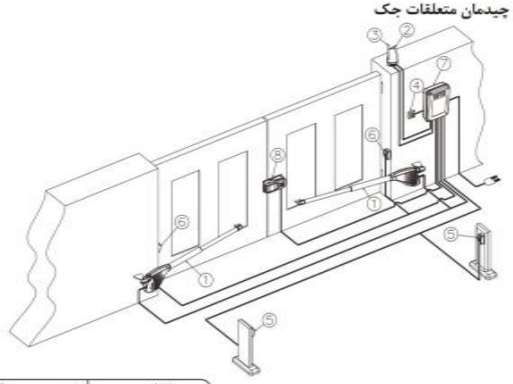

توجه : قبل از نصب پایه های بازو ، موارد ذیل را کنترل کنید:

۱ . درب به راحتی باز و بسته شود و گیر نداشته باشد .

۲ . مانعی در مسیر حرکت درب وجود نداشته باشد .

۳ . لولا ها معیوب نباشند و روغن کاری شده باشند .

۴ . در انتهای کورس باز و بسته شدن درب ، استاپر های مکانیکی (A , B) تعبیه شده باشد .

۱- بازو U10		
۲- فلاشر	کابل	4x1mm²
۳- انتن	کابل	2x1.5mm²
۴- سلکتور سوئیچی یا دیجیتالی	کابل کواکسیال	RG-58
۵- چشمی سمت داخل محوطه	کابل	2x1mm²
	کابل گیرنده (RX)	4x1mm²
	کابل فرستنده (TX)	2x1mm²
۶- چشمی سمت خارج محوطه	کابل گیرنده (RX)	4x1mm²
	کابل فرستنده (TX)	2x1mm²
۷- برد کنترل	کابل	3x1.5mm²
۸- قفل درب پارکینگی	مدل 1093 پارکینگی	

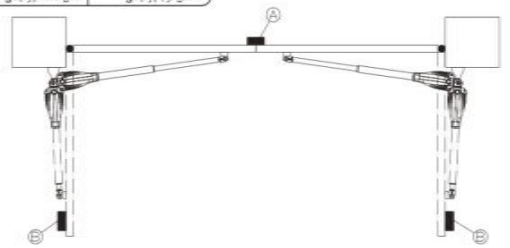

یادداشت:

Group Name :U10 ست جک ۲۲۰ ولت یوتاب مدل

Part Name :U10 کتابچه راهنمای نصب جک

Date :1404/13/18

Request NO : MU404-056

Group NO : UP029847002

DWG NO : MA040500013

Rev NO : 03

Old DWG NO :--

Industrial designing department

Designer: VENUS

Checked: MR.MANSOURI FAR/A.MALEKI

Approved: M.MANSUR GARAKANI

Page: صفحه ۲ – صفحه ۱۵

۳- جداول و نکات نصب مکانیکی بازو

برای جلوگیری از اعمال نیرو های نامناسب به جک ها و جلوگیری از ناهماهنگی در سرعت های باز و بسته شدن لنگه درب ها ، اندازه های موجود در جداول ذیل توصیه می شود.

توجه : نصب قفل برقی بر روی درب با عرض های مختلف توصیه می گردد .

۳-۱ - باز شوی به سمت داخل محوطه

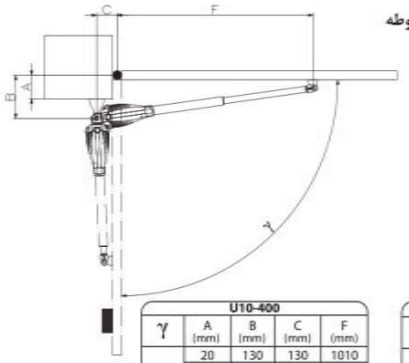

U10-400				
γ	A (mm)	B (mm)	C (mm)	F (mm)
90°	20	130	130	1010
	40	150	140	1000
	60	170	150	990
	80	190	150	980
	100	200	150	980
	120	210	140	980
	140	250	120	1010
100°	20	130	170	970
	40	150	180	960
	60	170	180	960
	80	190	170	970
	100	210	140	990
110°	20	130	190	950
	40	150	180	960
	50	160	170	970

U10-600				
γ	A (mm)	B (mm)	C (mm)	F (mm)
90°	185	295	280	1290
	205	315	295	1300
	225	335	265	1310
100°	65	175	190	1390
	85	195	200	1370
	105	215	220	1360
	125	235	235	1350
	145	255	255	1330
	165	275	270	1300
110°	85	195	200	1370
	105	215	220	1360
	125	235	235	1350
	145	255	250	1335

راهنمای استفاده از مدار فرمان یوزیتا

نوع پیغام	توضیحات	علت
StrE	فرمان خارجی دو لنگه	
PEd	فرمان خارجی تک لنگه	
E-Et	فرمان خارجی دو لنگه فعال نمی‌باشد.	
E-Ed	فرمان خارجی تک لنگه فعال نمی‌باشد.	
tS-b	کلید B تحریک شده	
tS-C	کلید C تحریک شده	
tS-d	کلید D تحریک شده	
tS-E	کلید BACK تحریک شده	
r-St	کانال A ریموت تحریک شده	
r-Pd	کانال B ریموت تحریک شده	
r-Pr	کانال C ریموت تحریک شده	
r-Lo	کانال D ریموت تحریک شده	
Pd	۱- حالت درب نفر رو، فعال نشده است. ۲- مقدار پارامتر t-Pt درست تنظیم نشده است.	
PH01	چشمی ۱ تحریک شده	
PH02	چشمی ۲ تحریک شده	
OPEN	در حال باز کردن	
CLOS	در حال بستن	
StoP	توقف	
Err	خطا	
YES	آیا مطمئن هستید؟	
EnAb	فعال	
diSA	غیرفعال	
SAvE	ذخیره شد.	
OH	انجام شد.	
LOC	مد اسباب کشی	
HYd	در حال اجرای مد هیدرولیک	
CS	در حال اجرای فشار نهایی	
EEP	خطای حافظه ریموت	
E2,E3,P9	خطای سیستمی	با سرویس کار یا شرکت تماس بگیرید

برخی نکات

- حالت اسباب‌کشی: با نگه‌داشتن کانال D ریموت تعریف شده اگر درب کامل باز بود. با دو بار چشمک زدن فلاشر، وارد حالت اسباب کشی می‌شود. هنگام خروج نیز با نگه‌داشتن ۵ ثانیه کانال D ریموت، فلاشر با زدن دو بار چشمک از این حالت خارج می‌شود. در طول تایم اسباب کشی نیز فلاشر خاموش می‌ماند.
- در صورت خرابی یا قطعی چشمی به هر دلیلی، درب باز نخواهد شد. برای یک بار خارج کردن چشمی از مدار عملکردی دکمه اول ریموت را به مدت ۱۰ ثانیه نگه دارید. پس از سپری شدن مدت زمان گفته شده، درب شروع به باز شدن می‌نماید.
- ماکزیمم حافظه ریموت ۲۰۰ عدد ریموت لرنینگ۴۳۳ MHz می‌باشد.
- مدار فرمان دارای دو عدد چشمی است. در صورت فعال بودن پارامترهای دو چشمی، اگر جسمی مقابل چشمی ۱ قرار بگیرد درب بلافاصله متوقف می‌شود. در صورتی که درب در حال بسته شدن باشد و جسمی مقابل چشمی ۲ قرار بگیرد. درب بلافاصله شروع به باز شدن می‌کند.

Group Name :U10 ست جک ۲۲۰ ولت یوتاب مدل

Part Name :U10 کتابچه راهنمای نصب جک

Date :1404/13/18

Request NO : MU404-056

Group NO : UP029847002

DWG NO : MA040500013

Rev NO : 03

Old DWG NO :--

Industrial designing department

Designer: VENUS

Checked: MR.MANSOURI FAR/A.MALEKI

Approved: M.MANSUR GARAKANI

Page: ۳ صفحه – ۱۴صفحه

کد فرم:FR-EN-06/A

راهنمای استفاده از مدار فرمان یوزیتا

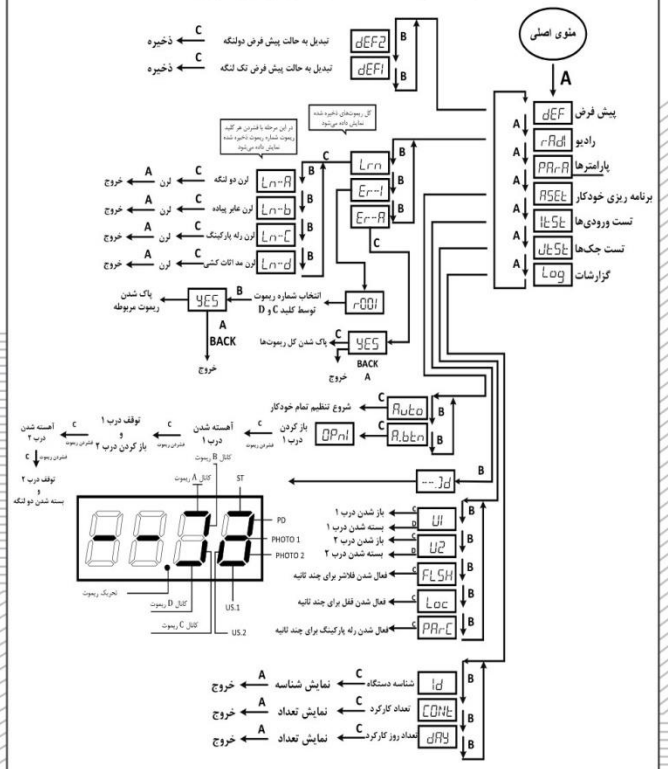

۲-۳- بازشوی به سمت خارج محوطه

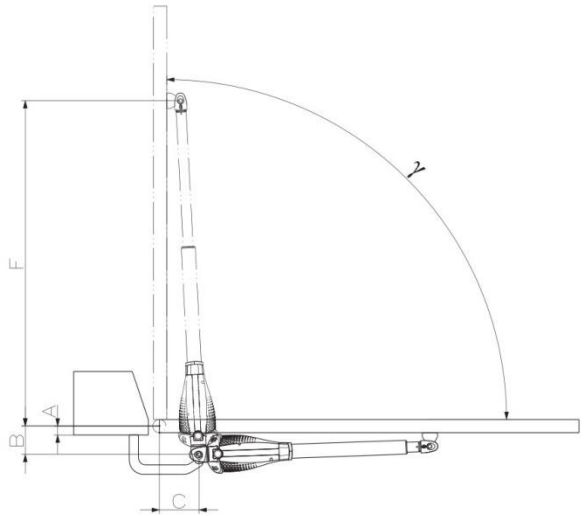

U10-400				
γ	A (mm)	B (mm)	C (mm)	F (mm)
80°	30	110 to130	90	949
85°	30	110 to130	100	967
90°	30	110 to130	110	986
95°	30	110 to130	120	1006
100°	30	110 to130	130	1027
110°	30	110 to130	140	1057

U10-600				
γ	A (mm)	B (mm)	C (mm)	F (mm)
100°	30	200	200	1340
100°	30	220	220	1320
110°	30	130	130	1380
110°	30	140	140	1380
110°	30	160	160	1380
110°	30	180	180	1360

Group Name :U10 ست جک ۲۲۰ ولت یوتاب مدل
Part Name :U10 کتابچه راهنمای نصب جک
Date :1404/13/18
Request NO : MU404-056

Group NO : UP029847002
DWG NO : MA040500013
Rev NO : 03
Old DWG NO :--

Industrial designing department
Designer: VENUS
Checked: MR.MANSOURI FAR/A.MALEKI
Approved: M.MANSUR GARAKANI
Page: صفحه ۴ – صفحه ۱۳

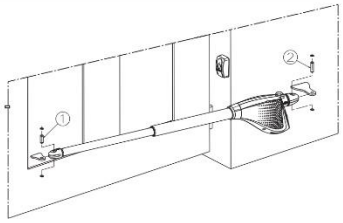

با توجه به شرایط محل نصب ، یکی از ردیف های عددی جدول صفحات قبل را انتخاب کرده و نصب مکانیکی بازو را مطابق توضیحات ذیل ادامه دهید :

پایه های عقب و جلوی بازو باید مستقیماً به ستون و لنگه درب جوش داده شوند . در صورتی که امکان جوش کاری مستقیم پایه ها وجود نداشته باشد ، توصیه می شود ابتدا پایه ها را به پلیت مناسبی جوش داده و سپس پلیت را به ستون و درب پیچ کنید .

پس از نصب پایه ها ، لنگه درب ها را کاملاً ببندید .

بازو را توسط پین های ۱ و ۲ موجود در بسته بندی به پایه ها متصل کنید .

توجه : برای جلوگیری از آسیب دیدن بازو به موارد ذیل توجه کنید :

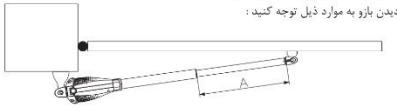

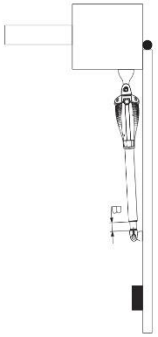

پایه های جلو و عقب بازو باید در یک سطح نصب شوند .

در وضعیتی که لنگه درب کاملاً بسته می باشد ، حداکثر کورس بازشوی جک (A) نباید بیشتر از اندازه های ذیل باشد :

U10-400=456mm

U10-600=625mm

در وضعیتی که لنگه درب کاملاً باز می باشد ، اندازه (B) باید بیشتر از ۵۶ میلی متر در نظر گرفته شود .

در صورتی که از استاپر مکانیکی استفاده نمی شود حداکثر کورس بازشوی جک (A) برابر حد نهایی طول لوله باشد.

راهنمای استفاده از مدار فرمان یوزیتا

شروع

پارامتر	تعریف	کمینه	پیش فرض	بیشینه	واحد	پارامتر	تعریف	کمینه	پیش فرض	بیشینه	واحد
t-01	زمان باز شدن درب ۱	0	15	99.9	ثانیه	E-bL	زمان پس زدن درب‌ها پس از بسته شدن (دهم ثانیه)	0	0	2.0	ثانیه
t-02	زمان باز شدن درب ۲	0	15	99.9	ثانیه	E-rS	حرکت معکوس هنگام باز شدن برای قفل برقی	dSA	dSA	5.0	ثانیه
t-C1	زمان بسته شدن درب ۱	0	15	99.9	ثانیه	E-nP	0 : هر دو غیرفعال 1 : فشار فرمان توقف هنگام باز شدن 2 : توقف کامل هنگام بسته شدن 3 : هر دو فعال	0	0	3	
t-C2	زمان بسته شدن درب ۲	0	15	99.9	ثانیه	E-Pr	تنظیم زمان لحظه‌ای رله پارکینگ	0.1	0.1	99.9	دهم ثانیه
t-A1	زمان دور آهسته انتهایی هنگام باز شدن درب ۱	0	5	99.9	ثانیه	t-PA	زمان وصل رله پارکینگ	0	0	100	دقیقه
t-A2	زمان دور آهسته انتهایی هنگام باز شدن درب ۲	0	5	99.9	ثانیه	E-LP	انتخاب رله پارکینگ به عنوان قفل برقی	0	0	6.0	ثانیه
t-b1	زمان دورآهسته انتهایی هنگام بسته‌شدن درب ۱	0	5	99.9	ثانیه	E-tC	انتخاب حالت دو کانال باز شدن با فرمان 1T و یا کانال ریموت A بسته شدن با فرمان PD و یا کانال ریموت B	-	dSA	-	
t-b2	زمان دور آهسته انتهایی هنگام بسته‌شدن درب ۲	0	5	99.9	ثانیه	E-PC	فعال‌سازی تست اولیه چشمی‌ها	-	EnbL	-	
t-t1	زمان استارت با دور آهسته هنگام بازشدن درب ۱	0	0	99.9	ثانیه	E-CO	انتخاب نوع فرمان بستن 0 : بستن فقط با تایم چشمی 1 : بستن فقط با تایمر چشمی و ریموت	0	1	1	
t-t2	زمان استارت با دور آهسته هنگام بازشدن درب ۲	0	0	99.9	ثانیه	E-FL	انتخاب نوع فلاشر 0 : ثابت 1 : چشمک‌زن 2 : ثابت روی رله پارکینگ 3 : چشمک زن روی رله پارکینگ	0	1	3	
t-t1	زمان استارت با دور آهسته هنگام بسته‌شدن درب ۱	0	0	99.9	ثانیه	E-LE	باز شدن قفل برقی توسط کانال D	-	dSA	-	
t-t2	زمان استارت با دور آهسته هنگام بسته‌شدن درب ۲	0	0	99.9	ثانیه	E-HY	فعال‌سازی و تعیین زمان حالت هیدرولیک (ساعت)	dSA	dSA	18	ساعت
E-SP	زمان توقف قبل از دور آهسته	dSA	5.0	dSA	ثانیه	E-nF	غیرفعال کردن چشمی در دور آهسته	-	dSA	-	
t-AC	زمان بسته شدن خودکار	dSA	90	1800	ثانیه	E-bC	فعال‌سازی دکمه "C" برده برای فرمان باز شدن	-	EnbL	-	
t-CP	زمان بسته شدن خودکار پس از عبور از چشمی	dSA	10	99	ثانیه	E-Eb	فعال‌سازی فرمان خارجی دو لنگه	-	EnbL	-	
t-dP	تأخیر عملکرد چشمی برای عابر	0	0.6	4.0	ثانیه	E-Ed	فعال‌سازی فرمان خارجی تک لنگه	-	EnbL	-	
t-od	تأخیر در باز شدن درب ۲	0	4	t-01-1	ثانیه	E-oF	فعال‌سازی چشمی ۲ در باز شدن	-	dSA	-	
t-Cd	تأخیر دربسته شدن درب ۱	0	5	t-02-1	ثانیه	E-rP	انتخاب پروتکل ریموت برای باز کردن درب 0 : ریموت غیرفعال 1 : ریموت ترنسیک	0	1	1	
E-Pd	فعال‌سازی فرمان تک لنگه	-	-	EnbL		E-AF	انتخاب وضعیت فلاشر هنگام بسته شدن خودکار 0 خاموش 1 : روشن	0	1	1	
t-PE	زمانی که از کل زمان باز شدن برای فرمان تک لنگه کسر می گردد.	0	0	99.9	ثانیه	PH01	فعال‌سازی چشمی شماره ۱	-	dSA	-	
E-US	فعال‌سازی میکرو سوییچ 0 : فاقد میکرو سوییچ 1 : درمانی باز 2 : درمانی بسته	0	0	2		PH02	فعال‌سازی چشمی شماره ۲	-	EnbL	-	
E-CS	0 : فشار نهایی غیرفعال 1 : فشار بر موتور۱ 2 : فشار بر هر دو موتور	0	0	2		FRct	جهت دربهای خیلی سنگین فعال شود	-	dSA	-	
t-St	زمان فشار نهایی هنگام بسته شدن(دهم ثانیه)	0	1.5	5.0	ثانیه	SAVE	ذخیره پارامترها دکمه "C" را فشار دهید.	-	-	-	

فعال EnbL | غیر فعال dSA

Group Name :U10 ست جک ۲۲۰ ولت یوتاب مدل

Part Name :U10 کتابچه راهنمای نصب جک

Date :1404/13/18

Request NO :MU404-056

Group NO : UP029847002

DWG NO : MA040500013

Rev NO : 03

Old DWG NO :--

Industrial designing department

Designer: VENUS

Checked: MR.MANSOURI FAR/A.MALEKI

Approved: M.MANSUR GARAKANI

Page: صفحه ۱۲ – صفحه ۵

کد فرم:FR-EN-06/A

INSTALLATION AND
OPERATING INSTRUCTIONS

۴- خلاص کردن بازو در شرایط اضطراری:

درشرایط قطع برق شهری و یا مواقع اضطراری ، به روش ذیل می توانید بازو را خلاص کرده و لنگه درب ها را حرکت دهید :

۱ . ابتدا درپوش پلاستیکی را از روی خلاص کن بردارید و سپس کلید خلاص کن را در محل مربوطه قرار داده و ۱۸۰ درجه بچرخانید.

۲ . لنگه درب ها را به آرامی حرکت داده و در موقعیت مورد نظر قرار دهید .

۳ . کلید خلاص کن را در وضعیت قفل قرار داده و کلید را خارج کنید . درپوش پلاستیکی را بر روی خلاص کن قرار دهید.

وضعیت قفل

وضعیت خلاص



۵- اتصالات الکترونیکی U10

توجه : کابل خروجی از بازو را طوری نصب کنید که در هنگام باز و بسته شدن لنگه درب ها دچار کشیدگی نشود .

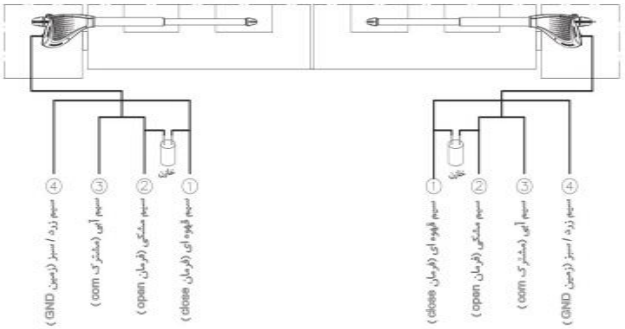

راهنمای استفاده از مدار فرمان یوزیتا

نقشه سیم کشی مدار

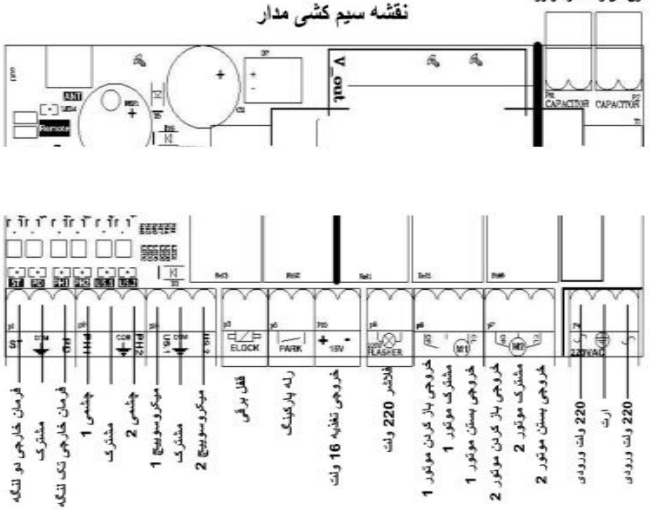

نقشه سیم کشی میکروسوییچ‌ها

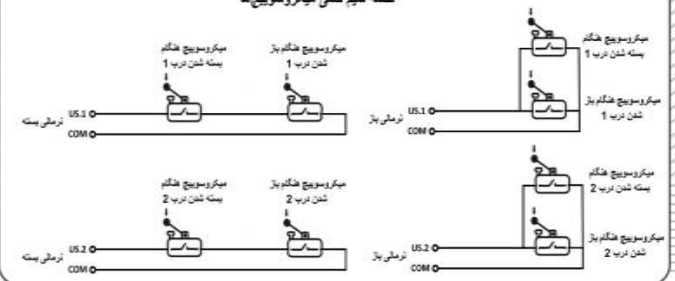

Group Name :U10 ست جک ۲۲۰ ولت یوتاب مدل

Part Name :U10 کتابچه راهنمای نصب جک

Date :1404/13/18

Request NO :MU404-056

Group NO : UP029847002

DWG NO : MA040500013

Rev NO : 03

Old DWG NO :--

Industrial designing department

Designer: VENUS

Checked: MR.MANSOURI FAR/A.MALEKI

Approved: M.MANSUR GARAKANI

Page:صفحه۶ - صفحه ۱۱

کد فرم:FR-EN-06/A

راهنمای استفاده از مدار فرمان رامونا مینی

نقشه سیم کشی مدار

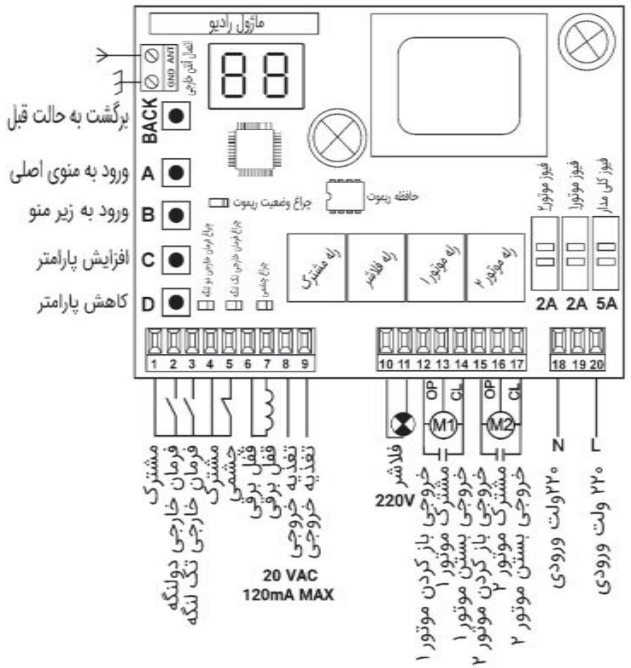

راهنمای استفاده از مدار فرمان رامونا مینی

جدول پیغامهای سیستم

نوع پیغام	توضیحات
St	فرمان خارجی دولنگه
Pd	فرمان خارجی تک لنگه
tb	کلید B تحریک شده
tc	کلید C تحریک شده
td	کلید D تحریک شده
tE	کلید BACK تحریک شده
rt	کانال A ریموت تحریک شده
rd	کانال B ریموت تحریک شده
rP	کانال C ریموت تحریک شده
rL	کانال D ریموت تحریک شده
PH	چشمی تحریک شده
OP	در حال باز کردن
CL	در حال بستن
Er	خطا
YS	آیا مطمئن هستید؟
En	فعال
d1	غیرفعال
OH	انجام شد
EP	خطای حافظه
E1	خواندن حافظه خطای
E2,E3,P9	خطای سیستمی

Group Name :U10 ست جک ۲۲۰ ولت یوتاب مدل
Part Name :U10 کتابچه راهنمای نصب جک
Date :1404/13/18
Request NO : MU404-056

Group NO : UP029847002
DWG NO : MA040500013
Rev NO : 03
Old DWG NO :--

Industrial designing department
Designer: VENUS
Checked: MR.MANSOURI FAR/A.MALEKI
Approved: M.MANSUR GARAKANI
Page: صفحه ۷ – صفحه ۱۰

کد فرم:FR-EN-06/A

تنظیمات مدار فرمان ۲۲۰ ولت رامونا مینی

Xamona

	توضیحات	مینیمم	ماکزیمم	مقدار اولیه
SA	ذخیره پارامترها دکمه C را فشار دهید	—	—	—
bC	فعال سازی دکمه C برد برای فرمان باز شدن	—	—	فعال
AF	انتخاب وضعیت فلاشر در زمان بسته شدن خودکار 0: خاموش 1: روشن	0	1	0
OF	فعال سازی چشمی در باز شدن	—	—	غیرفعال
rP	انتخاب پروتکل ریموت 0: ریموت غیر فعال 1: ریموت لرنینگ 2: ریموت هاپینگ 3: هر دو نوع	0	3	3
Ed	فعال سازی فرمان خارجی تک لنگه	—	—	فعال
Et	فعال سازی فرمان خارجی دولنگه	—	—	فعال
Lt	تنظیم زمان قفل برقی (دهم ثانیه)	0.1	2.0	0.3
nF	غیرفعال کردن چشمی در دور آهسته	—	—	غیرفعال
HY	فعال سازی و تعیین زمان حالت هیدرولیک (ساعت)	0	18	0
LE	باز شدن قفل برقی توسط کانال C	—	—	غیرفعال
CO	انتخاب نوع فرمان بستن 0: بستن فقط با تایم و چشمی 1: بستن فقط با تایم، چشمی و ریموت	0	1	1
PC	فعال سازی تست اولیه چشمها	—	—	فعال
tC	انتخاب حالت دو کانال باز شدن با فرمان ST و یا کانال ریموت A بسته شدن با فرمان PD و یا کانال ریموت B	—	—	غیرفعال
FL	انتخاب نوع فلاشر فعال: چشمک بن غیرفعال: ثابت	—	—	فعال
nP	0: هر دو غیر فعال 1: فقط فرمان توقف در باز شدن 2: توقف کامل در بسته شدن 3: هر دو فعال	0	3	0
rS	حرکت معکوس دربازشدن برای قفل برقی	—	—	غیرفعال
bL	زمان پس زدن دربها پس از بسته شدن (دهم ثانیه)	0	2.0	0
St	زمان فشار نهایی در بسته شدن (دهم ثانیه)	1	5.0	1.5
CS	0: فشار نهایی غیر فعال 1: فشار بر موتور 2: فشار بر هر دو موتور	0	2	0
Pt	زمانی که از کل زمان بازشدن کسر برای فرمان تک لنگه	0	99	0
Pd	فعال سازی فرمان تک لنگه	—	—	غیرفعال
Cd	تاخیر در بسته شدن درب ۱ (ثانیه)	0	99	6

	توضیحات	مینیمم	ماکزیمم	مقدار اولیه
O1	زمان باز شدن درب ۱	0	99	15
O2	زمان باز شدن درب ۲	0	99	15
C1	زمان بسته شدن درب ۱	0	99	15
C2	زمان بسته شدن درب ۲	0	99	15
a1	زمان دورآهسته درباز شدن درب۱	0	99	12
a2	زمان دورآهسته درباز شدن درب۲	0	99	12
b1	زمان دورآهسته دربسته شدن درب۱	0	99	12
b2	زمان دورآهسته دربسته شدن درب۲	0	99	12
t1	زمان استارت با دور آهسته در باز شدن درب۱	0	99	0
t2	زمان استارت با دور آهسته در باز شدن درب۲	0	99	0
c1	زمان استارت با دور آهسته در بسته شدن درب۱	0	99	0
c2	زمان استارت با دور آهسته در بسته شدن درب۲	0	99	0
P1	تنظیم دقیق زمان بازشدن مجددرب۱ پس از فرمان چشمی	-9	9	0
P2	تنظیم دقیق زمان بازشدن مجددرب۲ پس از فرمان چشمی	-9	9	0
n1	تنظیم دور آهسته درب ۱ 1: n دور آهسته حذف میگردد	1	6	2
n2	تنظیم دور آهسته درب ۲ 2: n دور آهسته حذف میگردد	1	6	2
n3	تنظیم دور آهسته استارت درب ۱	1	6	2
n4	تنظیم دور آهسته استارت درب ۲	1	6	2
SP	توقف قبل از دور آهسته	—	—	غیرفعال
AC	بسته شدن خودکار (دقیقه)	0	99	2.0
CP	بسته شدن خودکار پس از عبور از چشم (ثانیه)	0	99	10
dP	تاخیر عملکرد چشمی برای عابر (دهم ثانیه)	0	4.0	0.6
od	تاخیر در بازشدن درب ۲ (ثانیه)	0	80	2

فعال : En
غیرفعال : d1

ماکزیمم حافظه ریموت : ۳۰ عدد
لرنینگ و هاپینگ

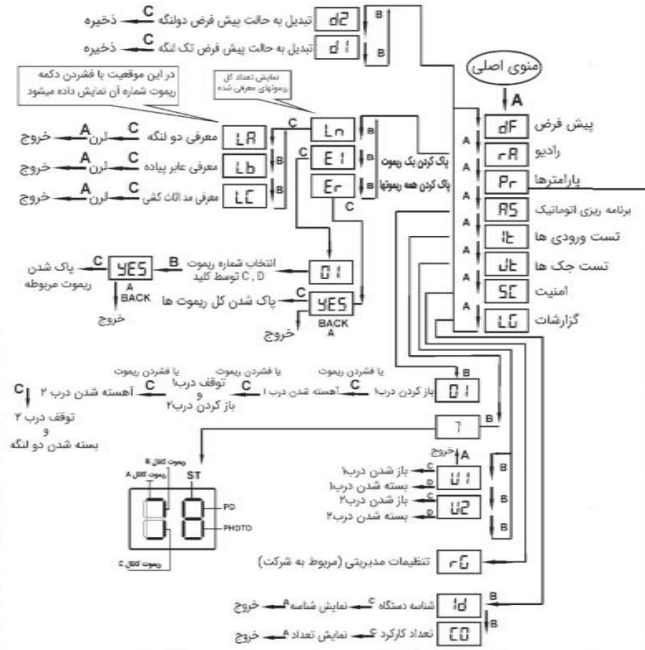

* برای فعال کردن حالت اثاث کشی پس از معرفی ریموت به کانال C و پس از باز شدن دربها و خاموش شدن فلاشر ، دکمه ریموت مربوطه را ۵ ثانیه فشرده نگه دارید تا فلاشر با دوبار چشمک زدن فعال شدن مد را نمایش دهدو برای خروج از این مد دوباره دکمه ریموت مربوطه را ۵ ثانیه بفشارید.
* در صورت خراب شدن چشمی (فتوسل) ، با فشردن ده ثانیه دکمه ریموت لرن شده به کانال A ، چشمی یکبار از مدار خارج میگردد تا درب بسته یا باز گردد.

ACMINI5

Group Name :U10 ست جک ۲۲۰ ولت یوتاب مدل
Part Name :U10 کتابچه راهنمای نصب جک
Date :1404/13/18
Request NO : MU404-056

Group NO : UP029847002
DWG NO : MA040500013
Rev NO : 03
Old DWG NO :--

Industrial designing department
Designer: VENUS
Checked: MR.MANSOURI FAR/A.MALEKI
Approved: M.MANSUR GARAKANI
Page: صفحه ۸ – صفحه۹